YANMAR

MINI DUMPER

C08

Moottori	YANMAR LN 100 AE
Nettoteho	10 HV
Toimintapaino	560 kg
Mitat	2 150 x 810 x 1 336 mm

C08

TEHOKKUUTTA MAAST

KOMPAKTI

Entistä pienempi kokonaisleveys ja pieni kääntösäde helpottaa liikkumista ahtaissa paikoissa. Kuljetusta helpottaa 2 150 mm kokonaismitta.

KIPPAUS

Kompaktista koosta huolimatta erittäin suuri kapasiteetti. Kaato edestä. Suuri kaatokulma: kaataminen yhdellä liikkeellä turvallisesti myös kaltevalla alustalla.

ERGONOMIA

Helppopääsyiset ja -käyttöiset ohjausvivut. Käyttö mahdollista molemmilta puolilta konetta. Käyttäjän altistuminen tärinälle hyvin vähäistä. Integroitu, lukollinen asiakirjakansio.

MOOTTORI

LN-sukupolven Yanmar-dieselmoottori. Kestävä ja tehokas moottori on miellyttävä käyttää.

HUOLTO

Tilava kuomun suuaukko tarjoaa vaivattoman pääsyn moottoriin. Päivittäiset huoltopisteet on sijoitettu helppoutta silmällä pitäen. Suojattu suuri 10 litran tankki mahdollistaa itsenäisen työskentelyn pitkäksi aikaa.

TURVALLISUUS

Pysäköintijarru on lukittavissa. Suojattu, ergonominen ja erittäin helppokäyttöinen ohjauspaneeli. Moottori on varustettu kaksoissuodattimella mahdollistaen työskentelyn haastavissa olosuhteissa.

LUOTETTAVA JA LUJATEKOINEN

- 4 erilaista versiota kaikkiin tarpeisiin: **POWER**, **POWER+**, **HI TIP**, **HI TIP+**
- Erinomainen suorituskyky myös pehmeillä ja soisilla alueilla.
- Kumitelaketjut eivät vaurioita asfalttia ja tarjoavat erinomaisen pidon pehmeällä maaperällä.
- Alustan telatketjut on varustettu heilurikannattimilla olevilla tukirullilla, jotka myötäilevät maaston epätasaisuuksia.

OON KUIN MAASTOON

KOMPAKTI

Yanmar C08 sopii erinomaisesti kaikille maastotyypeille tarjoten monipuolisuutta ja suorituskykyä.

C08:n kompakti koko mahdollistaa työskentelyn äärimmäisen ahtaissa paikoissa, missä koneen leveys (vakiomalli 810 mm; kuormaajalla varustettu malli 835 mm) on todellinen valtti.

Koneen erittäin lujatekoinen telaketjutyyppinen alavaunu pystyy kiipeämään portaissa halliten myös liikkumisen irtonaisella maaperällä tai jopa hangessa.

KIPPAUS

C08 :ssa on kompaktille laitteelle poikkeuksellisen suuri lavatilavuus.

- 0,45 m^3 kukkuramitta (POWER-versio)
- 0,36 m^3 kukkuramitta (POWER+, HI TIP, HI TIP+ -versiot)

Kaato koneen edestä on täysin turvallista.

Korkeakaadolla varustetut mallit voivat purkaa lastin jopa 1 500 mm korkeudelta ja pystyvät purkamaan kuorman useimpiin lavatyyppeihin, aitojen yli tai korkeammalla oleville työalueille.

Heilurirullien erityinen muotoilu helpottaa koneen liikkumista erittäin epätasaisessa maastossa pitäen samalla kuorman tasapainossa. C08:n hyötykuorma on 800 kg, mikä soveltuu useimpiin käyttötarkoituksiin. Kone on suunniteltu rakennusmateriaalien ja jätteen poistamiseen työmaalta soveltuen yhtä hyvin myös muihin materiaalisiirtoihin.

ERGONOMINEN OHJAUSJÄRJESTELMÄ

C08:aa voidaan käyttää kummalta tahansa puolelta helposti: Kone käynnistyy nopeasti kaikissa sääolosuhteissa, ja helposti ymmärrettävät sekä tarkat ohjausvivut tekevät laitteen ohjailusta mukavaa.

C08:n hydrostaattinen voimansiirtojärjestelmä tekee kuljetuksesta vaivatonta ja tarkkaa vaimentaen käyttäjään kohdistuvan värinän.

Tällä tavoin vältetään myös käyttäjän uupuminen työpäivän kuluessa.

MOOTTORI

C08:n Yanmar-dieselmoottori minimoi käyttäjään kohdistuvan värinän ja kone sisältää myös hydrostaattisen voimansiirtojärjestelmän, joka on varustettu muuttuvavirtauksisilla injektiopumpuilla.

Järjestelmä tuottaa optimaalisen nopeuden ja tehon yhdistelmän käyttäjien tarpeisiin.

Lavan ja kuormaajan hydrauliset järjestelmät ovat itsenäisiä ja niiden käyttö on mahdollista myös ajon aikana.

HUOLTO

Laite on helppo huoltaa helppopääsyisten huoltopisteiden avulla. Tilava kuomun suuaukko tarjoaa vaivattoman pääsyn moottorin pääkomponentteihin ja päivittäisiin huoltopisteisiin (vesi, moottoriöljy, suodattimet, jne.) helpottaen huoltotoimenpiteitä. Lisäksi kojelauta on erittäin käyttäjäystävällinen ja helppotajuinen. Kojelaudan toiminnot ovat helppo oppia. Tällä tavoin varmistetaan turvallinen työskentely.

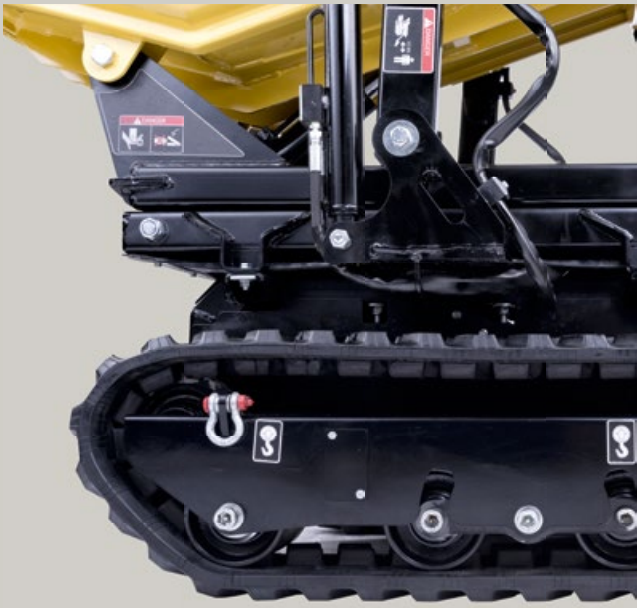

TURVALLISUUS

C08 sisältää suojatun, ergonomisen ja tarkoituksenmukaisen ohjauspaneelin, joka sisältää tuntimittarin, käynnistysavaimen ja äänitorven turvallisuuden varmistamiseksi työmaalla.

Kone on myös varustettu lukittavalla pysäköintijarrulla ja kaksoissuodatin-moottorilla, joka mahdollistaa työskentelyn haastavissa olosuhteissa.

LAITTEISTO

Versiot

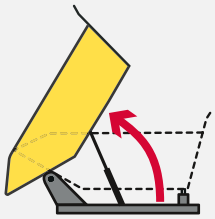

POWER

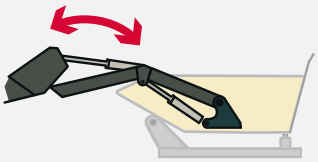

POWER+

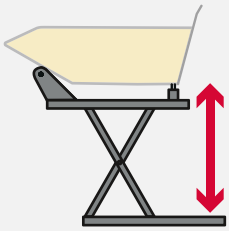

HI TIP

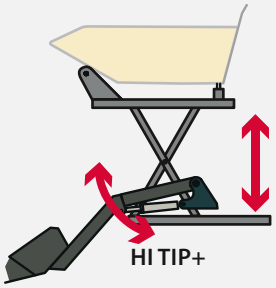

HI TIP+

Vakiolaitteisto:

Kaksoissuodatin

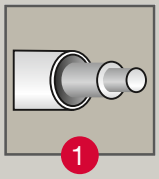

Heilurityyppiset tukirullat

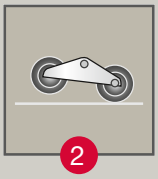

Käsijarru

Teräksiset vetopyörät

55 Ah

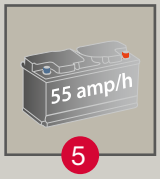

10 l

Päävirtakatkaisin

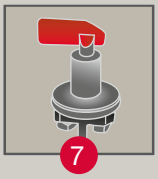

Käyttötuntimittari

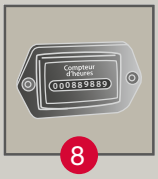

Muuttuvavirtauksinen pumppu

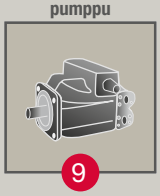

Suurikokoinen kuomu

Jäähdytin ja sähköinen puhallin

Sähkökäynnistys

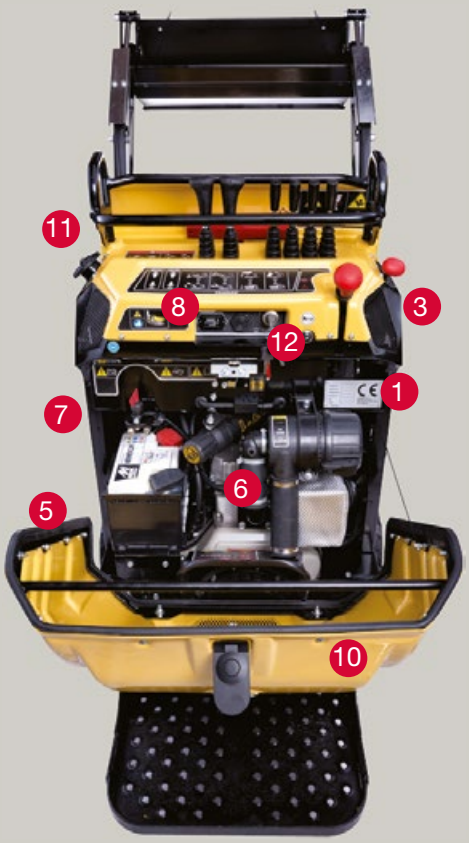

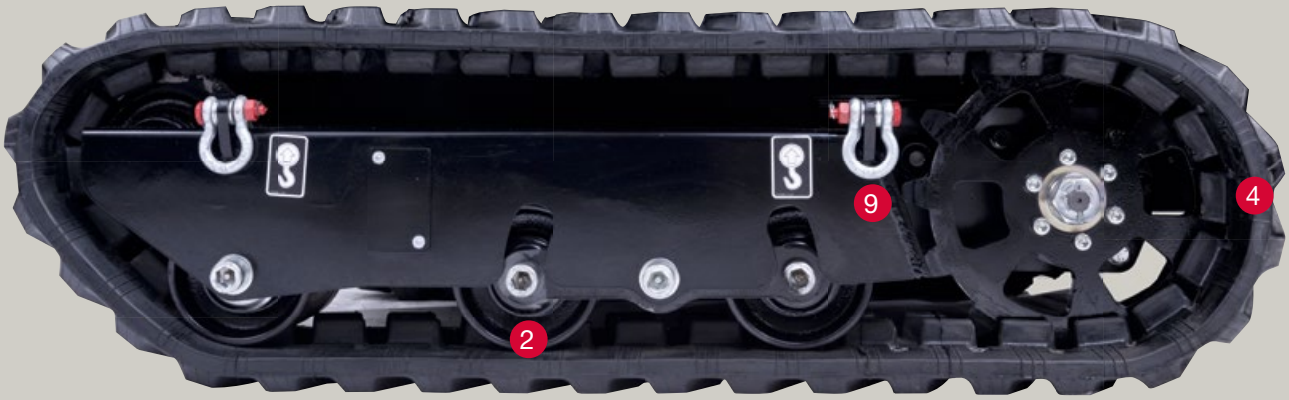

TEKNISET TIEDOT

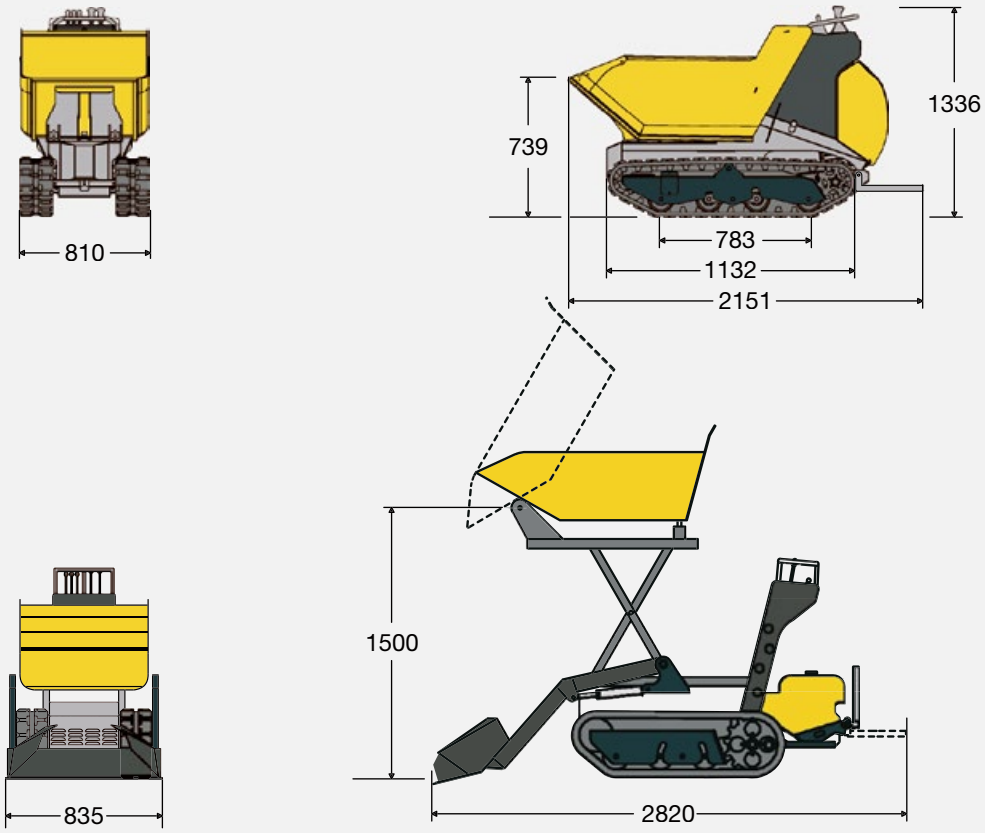

Tekniset muutokset mahdollisia. Mitat on ilmoitettu millimetreissä.

PAINO

	POWER	POWER+	HI TIP	HI TIP+
Toimintapaino	560 kg	665 kg	670 kg	770 kg

MOOTTORI

Tyyppi	LN 100 AE
Polttoaine	Diesel
Nettoteho	10 hv

HYDRAULINEN JÄRJESTELMÄ

Voimansiirto	Hydrostaattinen
Hydraulipumput	2 muuttuvavirtauksista pumppua

SUORITUSKYKY

Huippunopeus	4 km/t
Hyötykuorma	800 kg
Lavan kapasiteetti – reunan tasalla (POWER)	0,34 m^3
Lavan kapasiteetti – kukkura(POWER)	0,45 m^3
Lavan kapasiteetti – reunan tasalla (POWER+, HI TIP, HI TIP+)	0,28 m^3
Lavan kapasiteetti – kukkura(POWER+, HI TIP, HI TIP+)	0,36 m3

ALAVAUNU

Telaleveys	180 mm
Tyyppi	Kuminen telaketju varustettuna tukirullilla

YANMAR

Painettu Ranskassa – Valmistaja saattaa muuttaa materiaaleja ja teknisiä tietoja ilman erillistä ilmoitusta – Saat lisätietoja paikalliselta Yanmar Construction Equipment Europe -jälleenmyyjältäsi.

Yanmar Construction Equipment Europe S.A.S.
25, rue de la Tambourine
52100 SAINT DIZIER – FRANCE
contact@yanmar.fr

www.yanmarconstruction.eu

FI_C08_1015